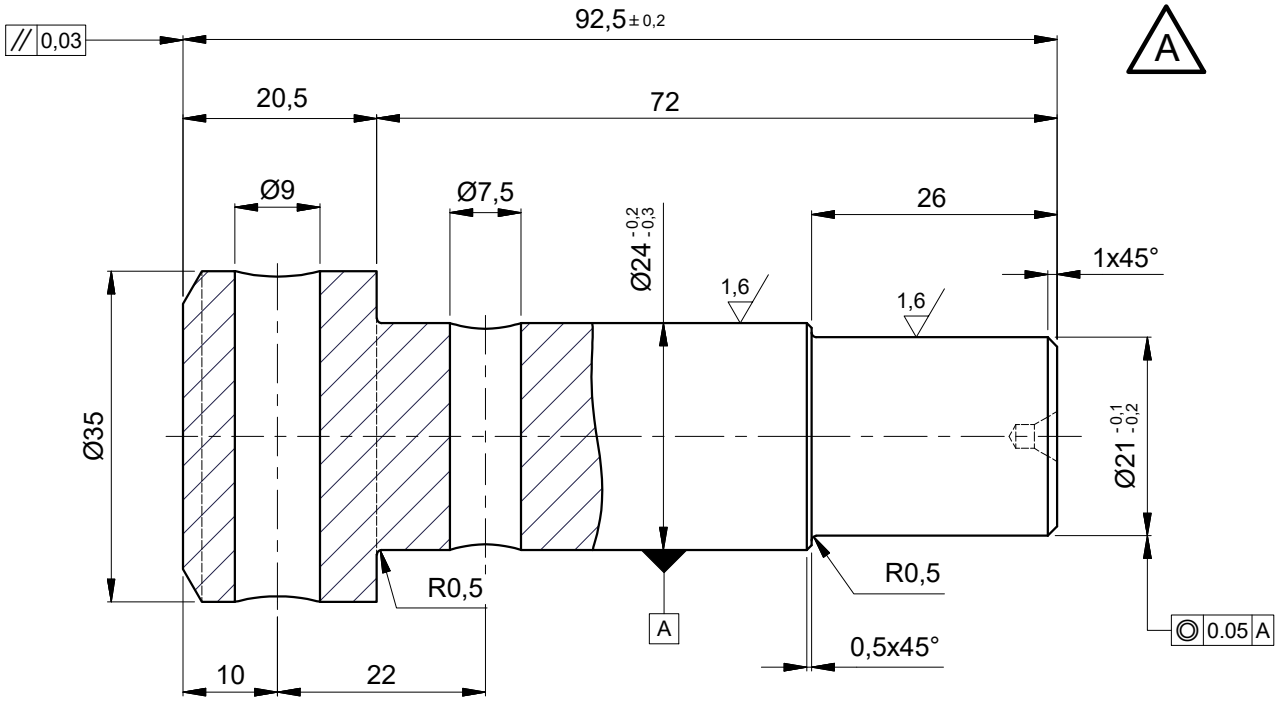

Isométrico

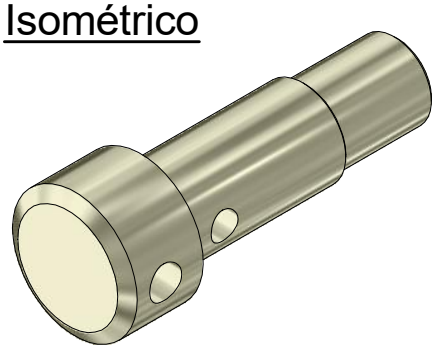

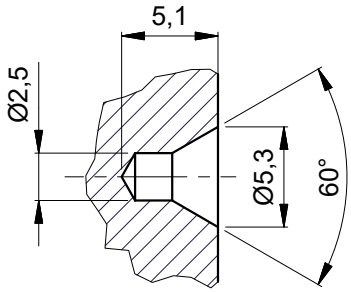

Punto de centrado DIN 332
Esc.: (2.50 : 1)

EQUIVALENCIAS DE MAQUINADOS	
ANSI	DIN - ISO 1302
4	0,1
8 / 16	0,2 / 0,4
32 / 63 / 125	0,8 / 1,6 / 3,2
250 / 500	6,3 / 12,5

DIN - ISO 1302 EN MICROMETROS
ANSI EN MICROPULGADAS

Tropicalizado (15-20) µm — 3,2

Tropicalizado (15-20) µm — 1,6

smecon s.a.s. Aseguramiento Metrológico y Control

VARIACIONES MÁXIMAS PERMISIBLES DIMENSIONES EN mm ISO 2768 - m								
De / Hasta	0,5 a 6	6 a 30	30 a 120	120 a 400	400/1000	1000/2000	2000/4000	+ 4000
Maquinado	±0,1	±0,2	±0,3	±0,5	±0,8	±1,2	±2,0	±3,0
Elastómero	±0,2	±0,5	±0,8	±1,2	±2,0	±3,0	±4,0	±6,0

Material:	AISI 1045
Tratamiento:	Calibrado o Normalizado
Dureza:	(180-200) HBN
Certificados:	Metrología (100% Suministro), Material

Rev.	Coord.	Modificaciones	Vo.Bo.	Fecha
A	General	Cambio de material y Tolerancias	Metro	2018-02-23

Elaboró	Jimmy A. Vega	Dimensiones en: Milímetros (mm)	
	2013-04-07		
Revisó	Marlon Vega	Escala	Proyección
	2013-04-08	1,25:1	
Aprobó	Metro de Medellín		
	2018-02-27		

Instalación:	INFRAESTRUCTURA DE VÍA
Sistema:	VÍA PERMANENTE
Subsistema:	AGUJAS DE CAMBIA VÍA Tg 1:9
Equipo:	ACCIONAMIENTO MANUAL DE CV
Descripción:	PASADOR GRAPA DE CIERRE

ÁREA DE I+D+i

A	A4	001920	Cod.	
Rev.				

2027181	2013-112		1	1
Código SAP	Requerimiento No.	Reemplaza a:	Hoja:	De:

METRO DE MEDELLIN CALIDAD DE VIDA

ESTE PLANO Y TODA LA INFORMACIÓN EN ÉL CONTENIDA SON PROPIEDAD DEL METRO DE MEDELLÍN, EL USO INDEBIDO O LA REPRODUCCIÓN TOTAL O PARCIAL DE ESTE SIN LA PREVIA AUTORIZACIÓN DEL METRO DE MEDELLÍN PODRÁ SER DEMANDADO POR LA VIOLACIÓN A LOS DERECHOS DE AUTOR.

Formato A4 (210x297) según DIN (476 / 823) ISO 5457